ZABURTOWY SILNIK ELEKTRYCZNY VOLT POLSKA

BRYZA 60

INDEKS: 3ZSIL60LBS
EAN: 5903760240103

Zaburtowy silnik elektryczny **Bryza 60** jest przeznaczony do zasilania łodzi, do pracy na niezbyt głębokiej wodzie. Dzięki kolumnie wykonanej ze wzmocnionego kompozyt, urządzenie jest wytrzymałe na uderzenia i deformację.
W pracy z tego typu silnikiem zasilanym napięciem 12V, najlepiej sprawdzają się **akumulatory AGM i GEL** o odpowiedniej pojemności (akumulator musi być w stanie dostarczyć do silnika prąd o wartości min. 50-60A).
Mała masa, łatwy montaż oraz cicha praca urządzenia. Wszystkie istotne części silnika umieszczone są w zwartej jednostce.

Cechy główne:

Drążek sterujący z regulacją prędkością i kierunku płynięcia
5 biegów w przód/ 3 w tył
Śruba, 3 łopatki
Wyświetlacz LED pokazuje aktualne napięcie akumulatora (W)
Zasilany akumulatorem AGM/GEL
Kolumna ze wzmocnionego kompozytu
Szybki i lekki montaż
Cicha praca

Drążek sterujący

Zastosowanie:

Łodzie motorowe
Łodzie żaglowe
Łodzie wędkarskie

Parametry techniczne:

Moc	700W +-3%
Napięcie zasilania	12VDC
Maksymalny prąd	60A +-3%
Waga produktu	10kg
Wymiar/Waga opak. jednost.	116/38/18cm / 10,5kg
Wymiar/Waga opak. zbiorczego	25CMB / 3185kg

Dźwignia do regulacji kąta silnika

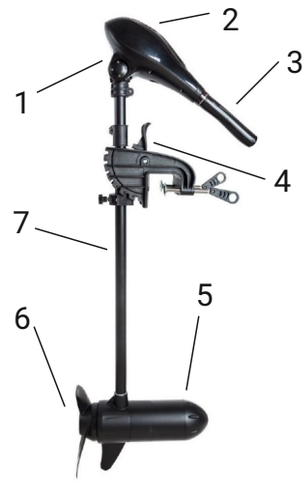

Budowa:
1. Głowica sterująca silnika
2. Wskaźnik naładowania akumulatora
3. Drążek sterujący z regulacją prędkości i kierunku płynięcia
4. Uchwyt do szybkiego odchylania
5. Silnik
6. Śruba trzyłopatkowa
7. Regulowana rurka wysokości silnika

Akumulator AGM

VOLT POLSKA SP. Z O.O.
UL. GRUNWALDZKA 76
81-771 SOPOT

WWW.VOLTPOLSKA.PL