INSTRUKCJA OBSŁUGI

WENTYLATOR KOLUMNOWY

COMFORT 50
COMFORT 60 PLUS

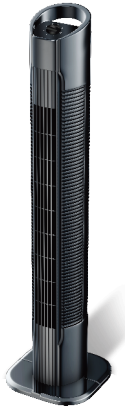

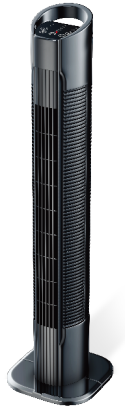

VOLT POLSKA Sp. z o.o.
ul. Grunwaldzka 76
81-771 Sopot
www.voltpolska.pl

sales@voltpolska.pl (58) 341-05-06 | przemek@voltpolska.pl (58) 341-38-80 | bartek@voltpolska.pl (22) 100-42-99

Wstęp:

Gratulujemy wyboru wysokiej jakości wentylatora **COMFORT (seria 50 oraz 60 PLUS) marki VOLT Polska.**

Wentylator **z serii COMFORT 50** i **60 PLUS zapewnia cyrkulację powietrza w pomieszczeniach.** Urządzenie może być użytkowane wyłącznie wewnątrz np. w domu (sypialnia, salon) lub w przestrzeni publicznej (biura, restauracje, hotele).

Niniejsza instrukcja jest nieodłączną częścią urządzenia. Zawiera ważne informacje dotyczące bezpiecznego posługiwania się wentylatorem. Instrukcja powinna być przechowywana w łatwo dostępnym miejscu. Urządzenie należy stosować wyłącznie według wskazań instrukcji. Jeżeli produkt zostanie przekazany innej osobie, upewnij się, że instrukcja jest dołączona do urządzenia.

⚠ Ogólne zasady zapewniające bezpieczne użytkowanie wentylatora:

- Wentylator nie jest zabawką dla dzieci. Należy go trzymać poza zasięgiem dzieci.
- Urządzenie należy używać zgodnie z przeznaczeniem, do celów prywatnych. Nie wolno używać go do celów komercyjnych.
- Wyłącz urządzenie, jeśli go nie używasz, w przypadku awarii oraz podczas czyszczenia. Upewni się, że wtyczka jest wyjęta z gniazdka.
- Nie przenoś wentylatora, trzymając go za przewód zasilający.
- Utrzymuj wentylator w czystości m.in. chroń przed kurzem.
- Należy regularnie sprawdzać wentylator pod kątem uszkodzeń. W przypadku stwierdzenia uszkodzenia, nieprawidłowego działania lub jeśli urządzenie spadło z wysokości, wyłącz je i jak najszybciej zanieś do wykwalifikowanego specjalisty. Nie wolno naprawiać wentylatora samodzielnie.
- Unikaj stawiania urządzenia na nierównych powierzchniach lub w pobliżu schodów.

⚠ Zagrożenia związane z porażeniem prądem elektrycznym:

- Wtyczkę sieciową należy podłączyć do prawidłowo zainstalowanego, łatwo dostępnego gniazdka, którego napięcie jest zgodne z parametrami podanymi na tabliczce znamionowej.
- Nie wolno dotykać wentylatora, przewodu zasilającego oraz wtyczki wilgotnymi lub mokrymi rękoma lub stojąc na mokrym podłożu.

Zagrożenia związane z prądem elektrycznym:

- Nie wolno zanurzać urządzenia, przewodu zasilającego oraz wtyczki w wodzie, bądź innych płynach. Grozi to porażeniem prądem lub śmiercią!
- Trzymaj urządzenie, przewód zasilający i wtyczkę z dala od gorących powierzchni (np. płyt kuchennych), źródeł ciepła lub otwartego ognia.
- Używając urządzenia upewnij się, że kabel nie jest zakleszczony np. w drzwiach.
- Wyciągając wtyczkę z gniazdka, należy zawsze ciągnąć za wtyczkę, nigdy za przewód zasilający.
- Jeśli kabel zasilający oraz wtyczka są uszkodzone, muszą zostać wymienione przez wykwalifikowanych specjalistów.

Zagrożenia dla ludzi:

- Wentylator może być używany przez dzieci powyżej 8. roku życia; osoby o ograniczonej sprawności fizycznej, sensorycznej lub umysłowej; osoby nieposiadające wystarczającego doświadczenia lub wiedzy, jeżeli są nadzorowane przez inne osoby lub zostaną poinstruowane w zakresie bezpiecznego używania urządzenia i zrozumieją wynikające z tego zagrożenia.
- Materiał opakowania nie jest zabawką dla dzieci. Dzieci nie mogą bawić się workami z tworzywa sztucznego, ponieważ istnieje ryzyko uduszenia.

Czyszczenie:

- Przed czyszczeniem należy zawsze odłączyć wtyczkę sieciową.
- Nigdy nie wolno zanurzać urządzenia, przewodu zasilającego oraz wtyczki w wodzie ani innych płynach. Należy czyścić je suchą szmatką.
- W przypadku silnego zabrudzenia, zewnętrzną część można ostrożnie przetrzeć wilgotną szmatką, a następnie dokładnie wysuszyć. Upewnij się, że wilgoć nie dostała się do wewnętrznej części urządzenia.
- Nie należy używać ostrych (np. proszków do szorowania), rysujących (np. stalowych szczotek) środków czyszczących, ponieważ mogą spowodować zarysowanie powierzchni.
- Nie należy używa rozpuszczalników, benzenu, czy środków czyszczących na bazie oleju, ponieważ mogą uszkodzić budowę.

MODEL COMFORT 50

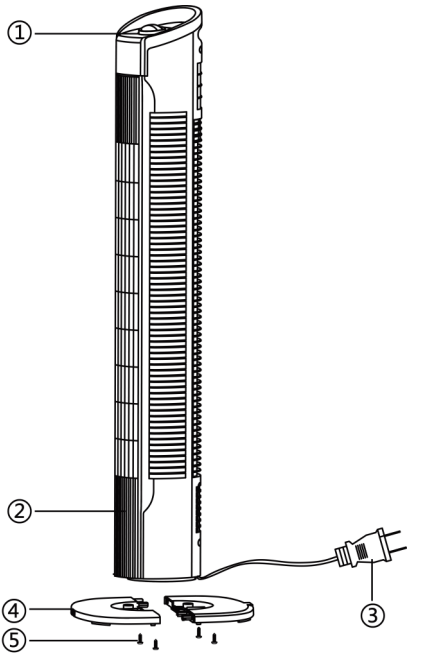

Budowa:

- 1. Regulacja prędkości
- 2. Korpus
- 3. Wtyczka
- 4. Podstawa
- 5. Wkręty

Cechy funkcjonalne:

- 3 Poziomy prędkości: niski/średni/wysoki
- Głowica obrotowa: 70°
- Poziom hałasu: max 56,10 dB
- Kompaktowa budowa
- Stabilna podstawa
- Wygodny uchwyt
- Nowoczesny design
- Kolor: czarny

Dane techniczne:

- Moc: 50W
- Napięcie: 220-240V, 50Hz
- Wymiary:200/200/790mm
- Wysokość:79cm
- Waga:2kg

Montaż podstawy wentylatora:

- Wyjmij wszystkie elementy z opakowania.
- Odwróć wentylator, otworem wylotowym do góry, patrz rys.1.
- Przeciągnij przewód zasilający przez podstawę, patrz rys. 2.
- Przymocuj podstawę i wciśnij ją w otwór wylotowy wentylatora, patrz rys. 3.
- Dokręć śrubami podstawę do wentylatora, patrz rys.4.

Fig. 1:

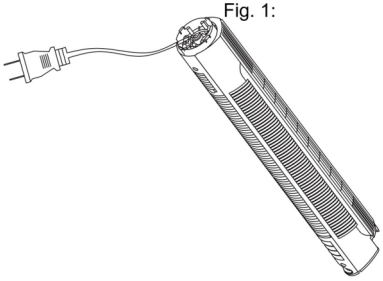

Fig. 2:

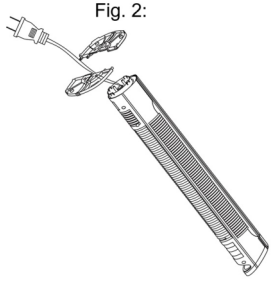

Fig. 3:

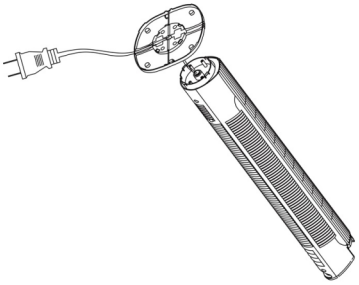

Fig. 4:

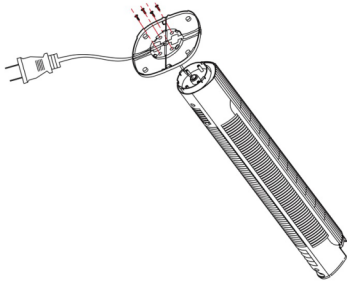

Ustawienie prędkości:

- Przekręć pokrętło „1" na rysunku poniżej, aby ustawić prędkość lub funkcję oscylacji.
- Do wyboru 3 poziomy prędkości: niski/średni/wysoki.

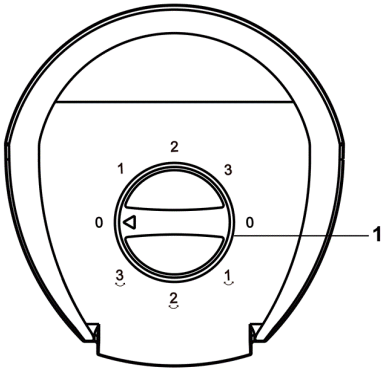

MODEL COMFORT 60 PLUS (z pilotem)

Budowa:

1. Pilot zdalnego sterowania
2. Korpus
3. Wtyczka
4. Podstawa
5. Wkręty
6. Prędkość
7. Timer
8. Tryby pracy
9. Oscylacja
10. ON - Włączenie/
OFF - Wyłączenie

Touch Panel
Dotykowy Panel Sterowania

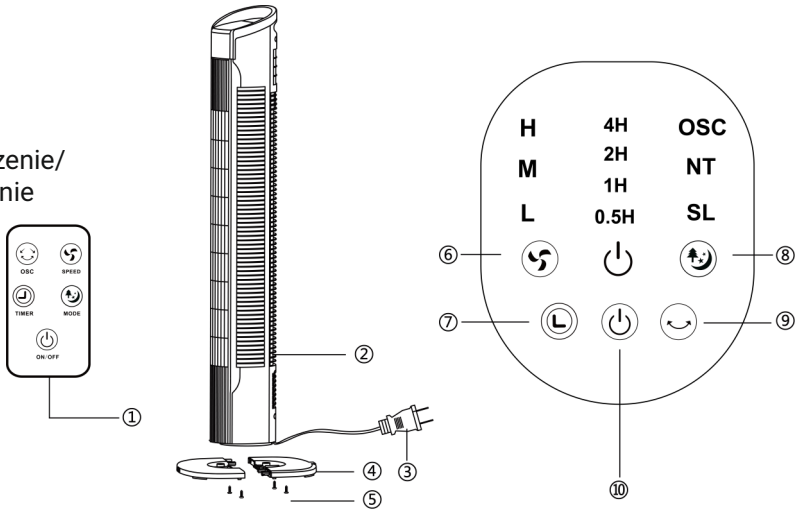

Cechy funkcjonalne:

- 3 Poziomy prędkości: niski/średni/wysoki
- 3 Tryby pracy: NORMAL/NATURAL/SLEEP
- Głowica obrotowa: 70°
- Poziom hałasu: max 56,10 dB
- Touch panel (dotykowy panel sterowania) + pilot zdalnego sterowania
- Kompaktowa budowa
- Stabilna podstawa
- Wygodny uchwyt
- Nowoczesny design
- Kolor: czarny

Dane techniczne:

- Moc: 60W
- Napięcie: 220-240V, 50Hz
- Wymiary:200/200/790mm
- Wysokość:79cm
- Waga:2kg

Montaż podstawy wentylatora:

- Wyjmij wszystkie elementy z opakowania.
- Odwróć wentylator, otworem wylotowym do góry, patrz rys.1.
- Przeciągnij przewód zasilający przez podstawę, patrz rys. 2.
- Przymocuj podstawę i wciśnij ją w otwór wylotowy wentylatora, patrz rys. 3.
- Dokręć śrubami podstawę do wentylatora, patrz rys.4.

Fig. 1:

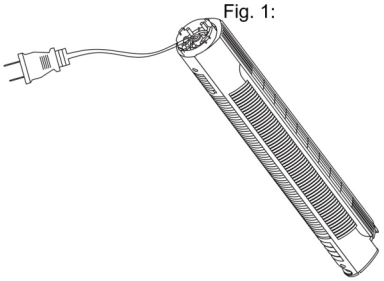

Fig. 2:

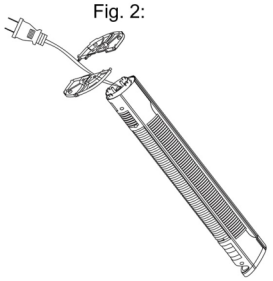

Fig. 3:

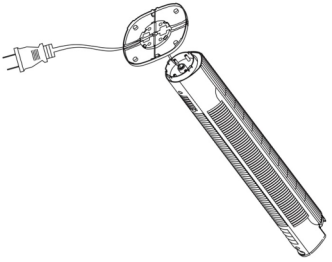

Fig. 4:

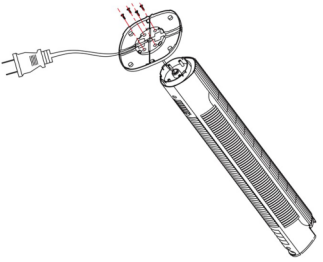

Obsługa

MOC

• Naciśnij przycisk ON/OFF (touch panel „10"), aby włączyć/wyłączyć urządzenie.

PRĘDKOŚĆ

• Naciśnij przycisk ON/OFF (touch panel „10"), aby włączyć urządzenie.
• Naciśnij przycisk PRĘDKOŚĆ (touch panel „6"), aby wybrać prędkość wentylatora.
• Do wyboru 3 poziomy prędkości: niski/średni/wysoki.

TRYB PRACY

• Naciśnij przycisk ON/OFF (touch panel „10"), aby włączyć urządzenie.
• Naciśnij przycisk MODE (touch panel „8"), aby wybrać tryb wentylatora.
• Tryb 3 do wyboru: NORMAL/NATURAL/SLEEP.

TIMER (0,5 - 7,5 GODZIN)
• Naciśnij przycisk ON/OFF (touch panel „10"), aby włączyć urządzenie.
• Naciśnij przycisk TIMER (touch panel „7", aby ustawić pożądany czas (0,5-7,5 godzin). Po upływie ustawionego czasu urządzenie wyłączy się.

OSCYLACJA
• Naciśnij przycisk ON/OFF (touch panel „10"), aby włączyć urządzenie.
• Naciśnij przycisk OSCYLACJA (touch panel „9"), aby urządzenie mogło obracać się od lewej do prawej.

ZDALNE STEROWANIE
• Wszystkie powyższe funkcje można ustawić za pomocą pilota zdalnego sterowania.

Model COMFORT 50

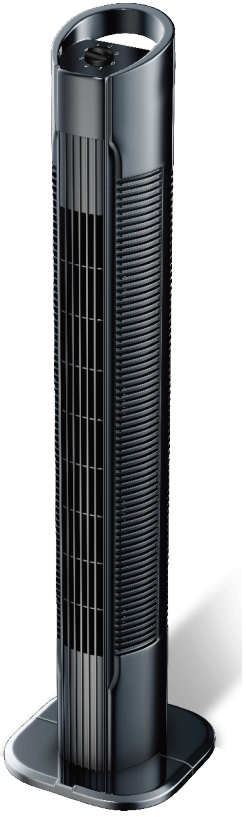

Model COMFORT 60 PLUS
+ PILOT

KARTA GWARANCYJNA

DATA ZAKUPU	
ADRES WYSYŁKI	
PODPIS / PIECZĄTKA	
OPIS USTERKI	
UWAGI SERWISU	

WYPEŁNIJ W RAZIE POTRZEBY

(*) Skreśl niepotrzebne

Zgadzam się na odpłatną naprawę termostatu ze względu na:

* wygaśnięcie okresu gwarancyjnego / * uszkodzenie spowodowane z winy użytkownika

Przed przystąpieniem do naprawy serwis poinformuje telefonicznie o dokładnych kosztach naprawy.

Do wysyłanych reklamacji prosimy załączyć kopię dokumentu zakupu (paragon lub FV) oraz w razie możliwości wydrukowanego i uzupełnionego formularza reklamacyjnego z www.voltpolska.pl

Pełen regulamin napraw serwisowych znajduje się na Naszej stronie internetowej www.voltpolska.pl